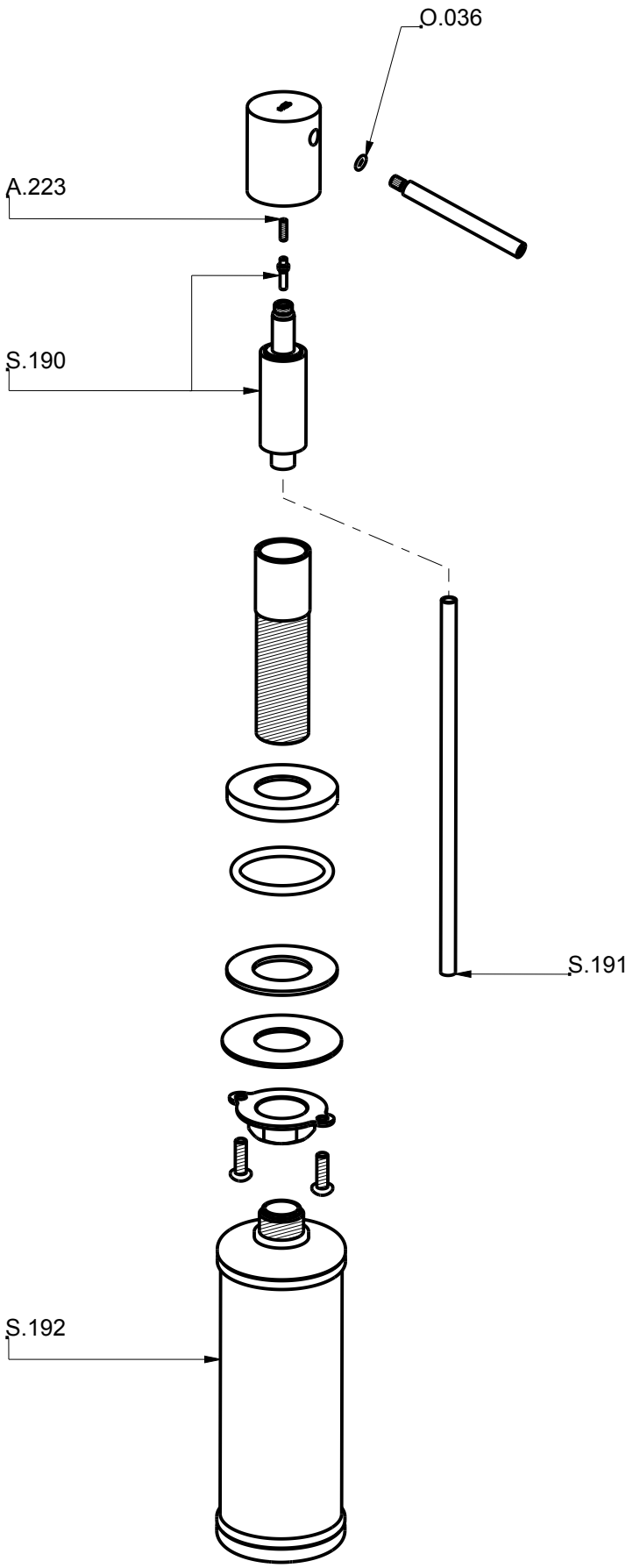
O.036
A.223
S.190
S.191
S.192